Accessories for ECHO products can be found at:

Los accesorios para los productos ECHO se pueden encontrar en:

http://www.echo-usa.com/Products/Accessories

PARTS CATALOG
LISTA DE PIEZAS

DLM-2100SP Lawn Mower

DLM-2100SP Cortacésped

SERIAL NUMBER
NÚMERO DE SERIE

417LMS100001 - 417LMS999999

ECHO Incorporated
400 Oakwood Road, Lake Zurich, Illinois 60047
WWW.ECHO-USA.COM

©2025 ECHO Incorporated. All Rights Reserved

P/N 99922238228
REVISED 11/19/25

Spare Parts **3**
Pieza de Repuestos

Handles S/N: 417LMS000001 - 417LMS121543 .. **4**
Manejas S/N: 417LMS000001 - 417LMS121543

Handles S/N: 417LMS000001 - 417LMS121543 .. **5**
Manejas S/N: 417LMS000001 - 417LMS121543

Handles S/N: 417LMS121544 - 417LMS999999 .. **6**
Manejas S/N:417LMS121544 - 417LMS999999

Handles S/N: 417LMS121544 - 417LMS999999 .. **7**
Manejas S/N: 417LMS121544 - 417LMS999999

Power Head **8**
Cabeza de la energía

Power Head **9**
Cabeza de la energía

Mower Deck Assembly **10**
Conjunto de plataforma de corte

Mower Deck Assembly **11**
Conjunto de plataforma de corte

Wheels and Drive **12**
Ruedas y propulsión

Wheels and Drive **13**
Ruedas y propulsión

Throttle Control **14**
Control del acelerador

Throttle Control **15**
Control del Acelerador

Labels **16**
Etiquetas

Labels **17**
Etiquetas

Accessories **17**
Accesorios

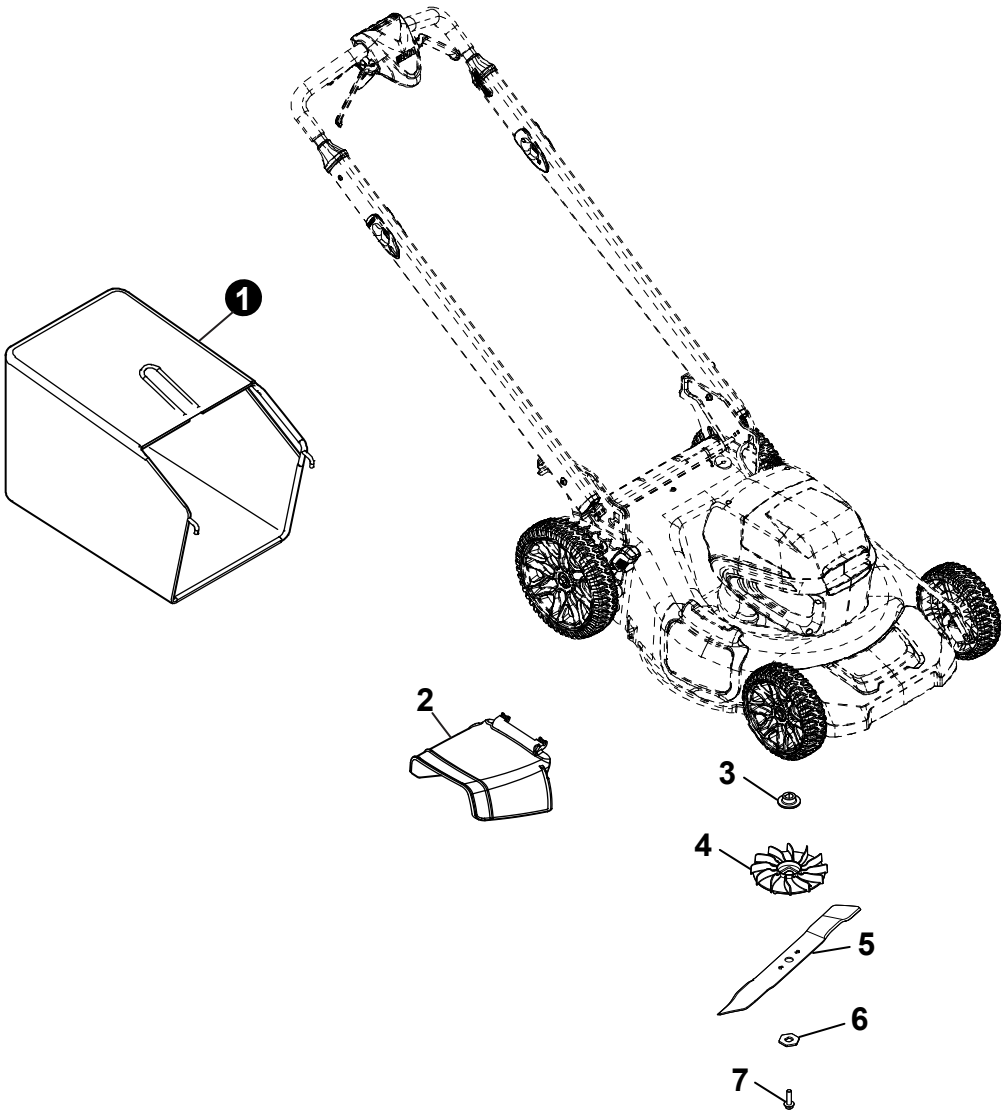

NO.	PART NUMBER	QTY.	DESCRIPTION	DESCRIPCIÓN
1	YH486000010	1	BAG ASSY, GRASS	CONJUNTO DE LA BOLSA, HIERBA
2	YH479002480	1	CHUTE, SIDE DISCHARGE	CONDUCTO, DESCARGA LATERAL
3	YH466000730	1	ADAPTOR, BLADE	ADAPTADOR, HOJA
4	YH472000141	1	FAN	EL VENTILADOR
5	99988806000	1	56V MOWER BLADE	CUCHILLA
6	YH451000521	1	WASHER	ARANDELA
7	YH435000380	1	BOLT, BLADE	PERNO, CUCHILLA

+ Denotes item is part of an assembly
++ Denotes item is part of a sub-assembly

+ Denota artículo forma parte de una asamblea
++ Denota artículo forma parte de un submontaje

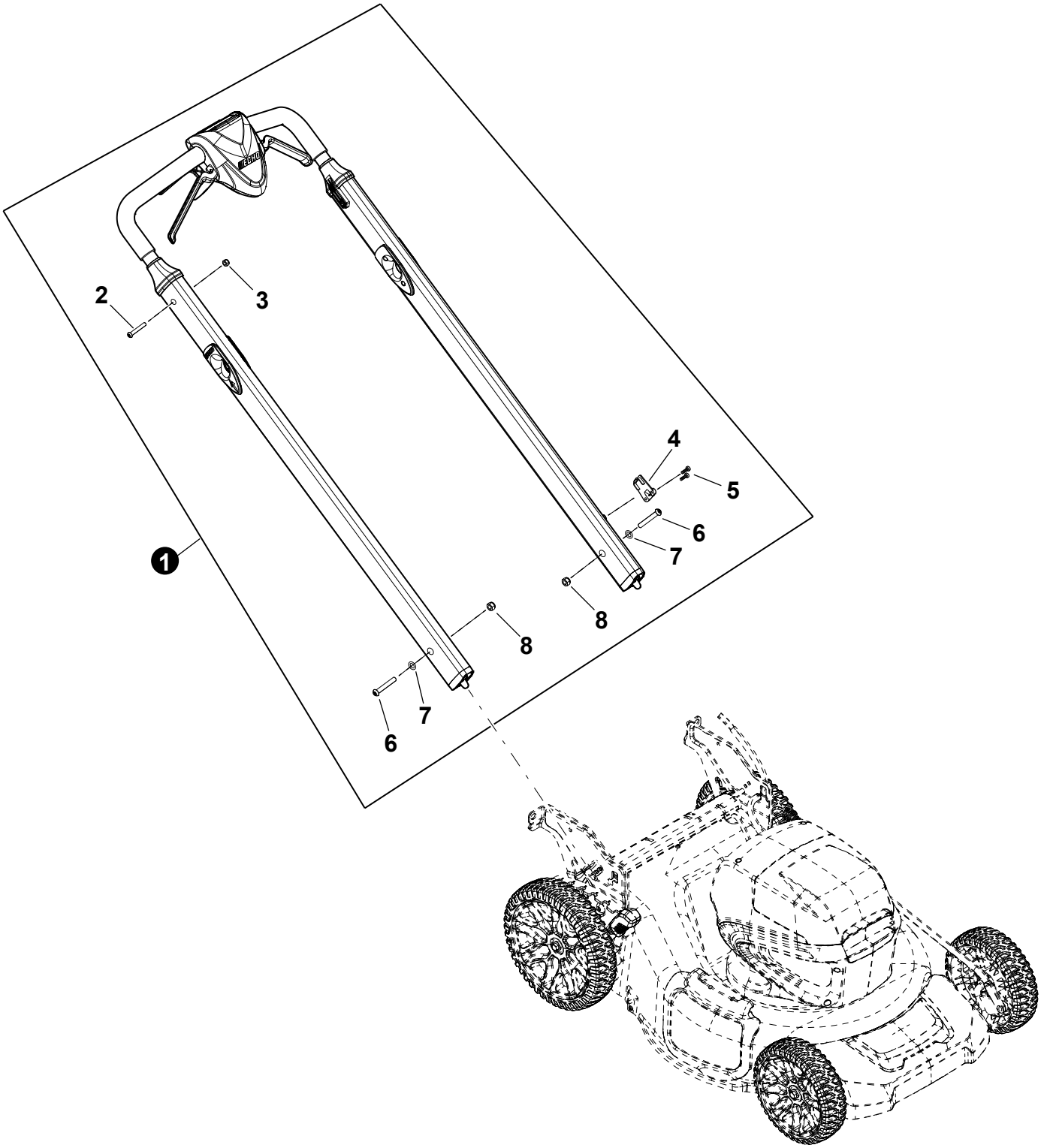

+ Denotes item is part of an assembly
++ Denotes item is part of a sub-assembly

+ Denota artículo forma parte de una asamblea
++ Denota artículo forma parte de un submontaje

NO.	PART NUMBER	QTY.	DESCRIPTION	DESCRIPCIÓN
1	**YH466000570**	**1**	**HANDLE ASSY**	**CONJUNTO DEL ASA**
2	YH415001070	2	+SCREW	+TORNILLO
3	YH450000460	2	+NUT	+TUERCA
4	YH479002790	1	+COVER, HANDLEBAR WIRE HARNESS	+CUBIERTA, MAZO DE CABLES DEL MANILLAR
5	YH415001120	2	+SCREW	+TORNILLO
6	YH415001170	2	+SCREW	+TORNILLO
7	YH451000570	2	+WASHER	+ARANDELA
8	YH450000550	2	+NUT	+TUERCA

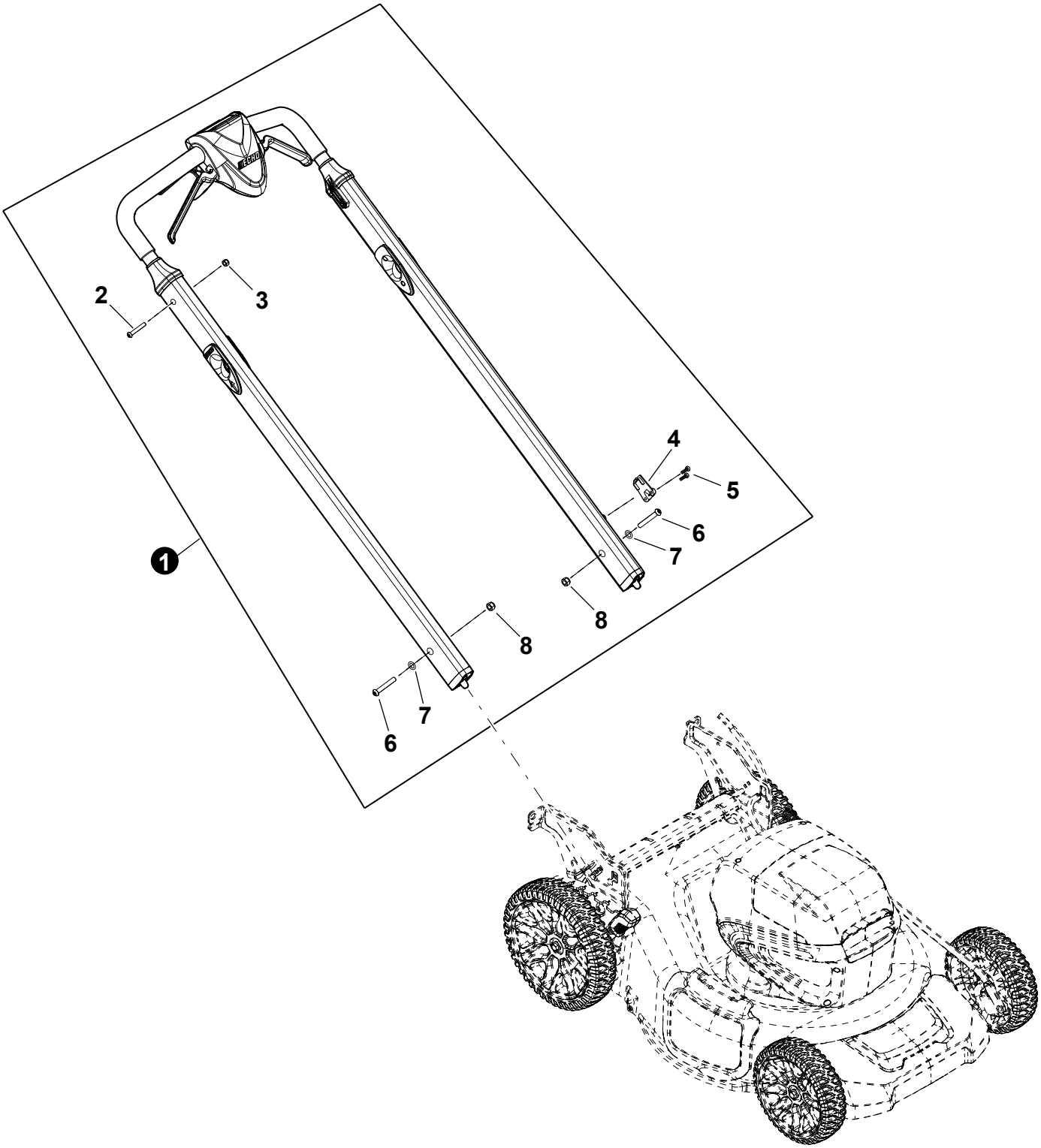

+ Denotes item is part of an assembly
++ Denotes item is part of a sub-assembly

+ Denota artículo forma parte de una asamblea
++ Denota artículo forma parte de un submontaje

NO.	PART NUMBER	QTY.	DESCRIPTION	DESCRIPCIÓN
1	**YH466002010**	**1**	**HANDLE ASSY**	**CONJUNTO DEL ASA**
2	YH415001070	2	+SCREW	+TORNILLO
3	YH450000460	2	+NUT	+TUERCA
4	YH479002790	1	+COVER, HANDLEBAR WIRE HARNESS	+CUBIERTA, MAZO DE CABLES DEL MANILLAR
5	YH415001120	2	+SCREW	+TORNILLO
6	YH415001170	2	+SCREW	+TORNILLO
7	YH451000570	2	+WASHER	+ARANDELA
8	YH450000550	2	+NUT	+TUERCA

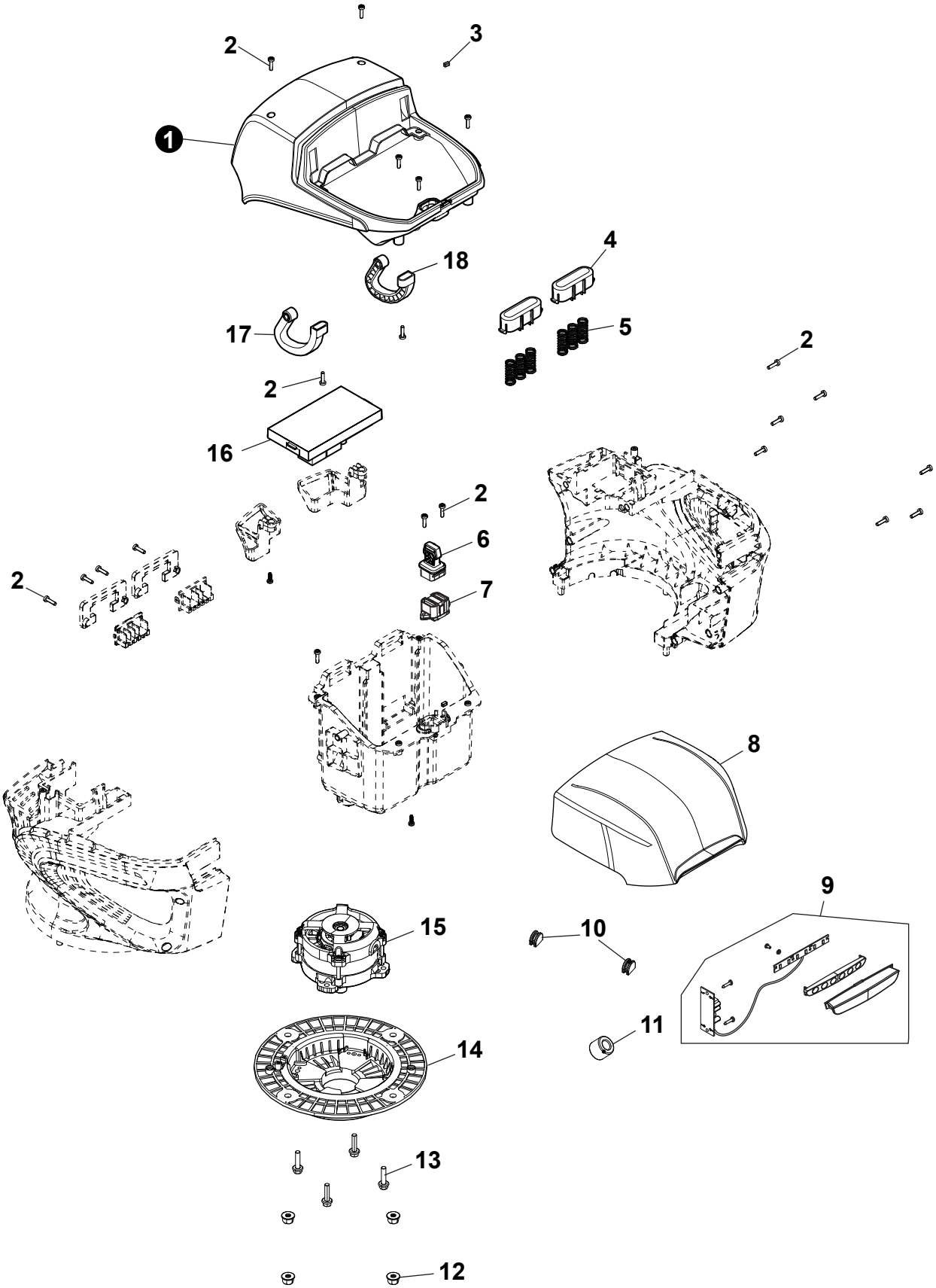

+ Denotes item is part of an assembly
++ Denotes item is part of a sub-assembly

+ Denota artículo forma parte de una asamblea
++ Denota artículo forma parte de un submontaje

NO.	PART NUMBER	QTY.	DESCRIPTION	DESCRIPCIÓN
1	YH479002440	1	COVER, UPPER	CUBIERTA, SUPERIOR
2	YH415000890	21	SCREW	TORNILLO
3	YH468001760	1	PLUG, RUBBER	TAPÓN, GOMA
4	YH479002460	2	COVER, BATTERY SPRING	CUBIERTA, MUELLE BATERÍA
5	YH476000240	6	SPRING	RESORTE
6	YH470001030	1	KEY	LLAVE
7	YH321000290	1	SWITCH, KEY	INTERRUPTOR, LLAVE
8	YH479002880	1	COVER, BATTERY	CUBIERTA, BATERÍA
9	YH310000060	1	LIGHT ASSY, LED	CONJUNTO DE LA LUZ, LED
10	YH468001890	2	PLUG, RUBBER	TAPÓN, CAUCHO
11	YH318000110	1	RING, MAGNETIC	ANILLO MAGNÉTICO
12	YH450000210	4	NUT	TUERCA
13	YH415000920	4	SCREW	TORNILLO
14	YH479002860	1	MOTOR COVER	CUBIERTA,PARACHOQUES INFERIOR
15	YH313000030	1	MOTOR	MOTOR
16	YH317000000	1	PCBA (PRINTED CIRCUIT BOARD ASSEMBLY)	CONJUNTO DE PLACA DE CIRCUITO IMPRESO
17	YH470001020	1	HINGE	BISAGRA
18	YH470001010	1	HINGE	BISAGRA

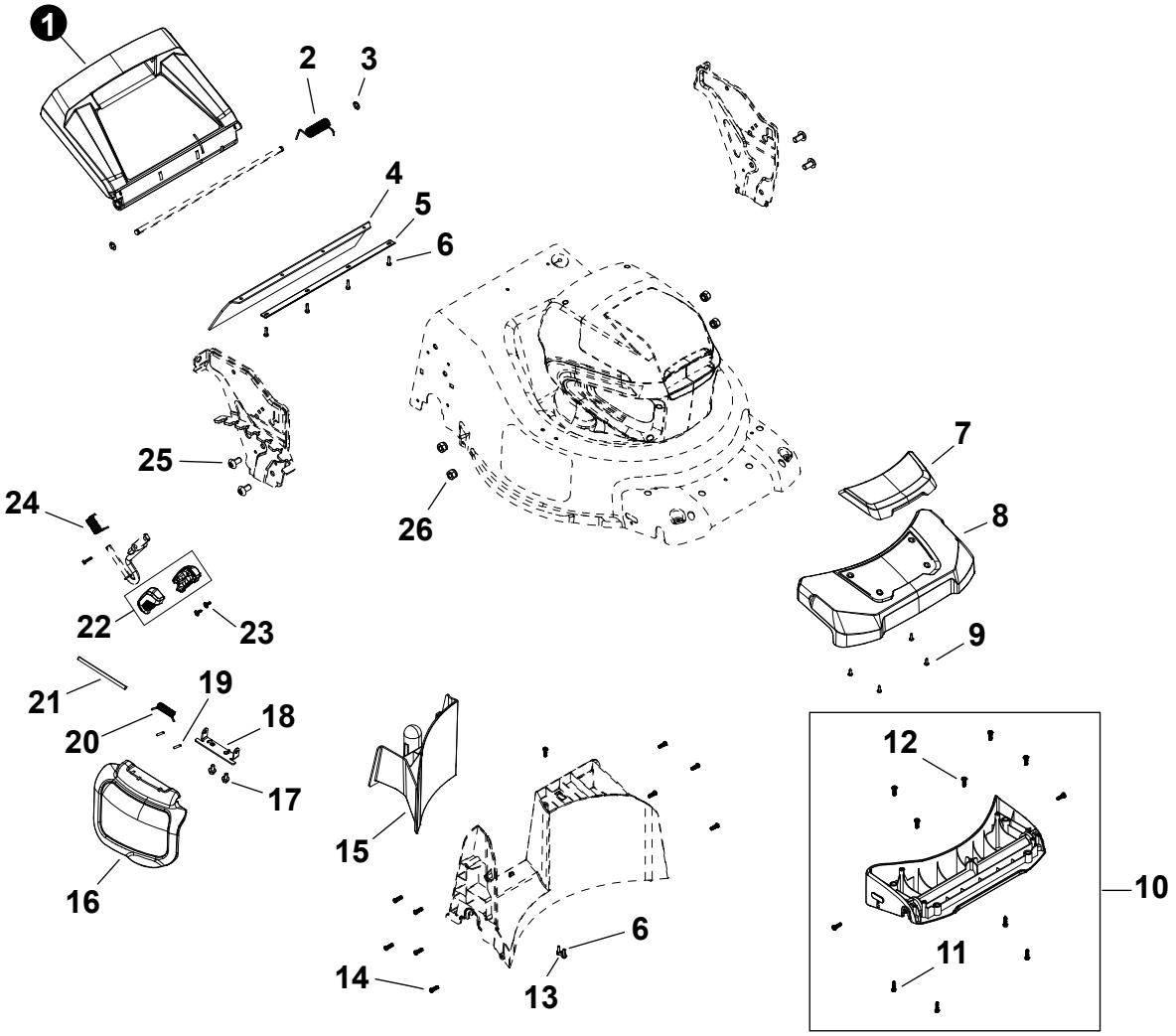

+ Denotes item is part of an assembly
++ Denotes item is part of a sub-assembly

+ Denota artículo forma parte de una asamblea
++ Denota artículo forma parte de un submontaje

NO.	PART NUMBER	QTY.	DESCRIPTION	DESCRIPCIÓN
1	YH479002570	1	DOOR, REAR	PUERTA, TRASERA
2	YH476000270	1	SPRING, TORSION	MUELLE, TORSIÓN
3	YH452000820	2	CIRCLIP	GRUPILLA
4	YH479002550	1	SHIELD, DEBRIS	PROTECCIÓN, RESIDUOS
5	YH479002560	1	PLATE, RETAINER	PLACA, RETENCIÓN
6	YH415000890	6	SCREW	TORNILLO
7	YH479002610	1	COVER, DECORATIVE	CUBIERTA, DECORATIVA
8	YH479002600	1	COVER, FRONT	CUBIERTA, DELANTERA
9	YH415000920	4	SCREW	TORNILLO
10	**YH479002850**	**1**	**LOWER BUMPER COVER**	**PLACA,REGULADOR DE ALTURA DERECHA**
11	YH415000950	4	+SCREW	+TORNILLO
12	YH415000990	7	+SCREW	+TORNILLO
13	YH479002580	1	RETAINER	RETENCIÓN
14	YH415000940	10	SCREW	TORNILLO
15	YH479002470	1	PLUG, MULCH	TAPÓN, MULCHING
16	YH479002530	1	COVER, SIDE DISCHARGE	CUBIERTA, DESCARGA LATERAL
17	YH435000490	2	BOLT, FLANGE	PERNO, BRIDA
18	YH479002540	1	BRACKET, SIDE DISCHARGE	SOPORTE, DESCARGA LATERAL
19	YH468001770	2	SLEEVE, RUBBER	MANGUITO, GOMA
20	YH476000250	1	SPRING, TORSION	MUELLE, TORSIÓN
21	YH471000110	1	SHAFT, SIDE DISCHARGE	EJE, DESCARGA LATERAL
22	YH466000580	1	HANDLE, HEIGHT ADJUSTMENT	ASA, AJUSTE DE ALTURA
23	YH415000980	2	SCREW, PAN HEAD SELF TAP	TORNILLO, AUTORROSCANTE DE CABEZA CILÍNDRICA
24	YH476000260	1	SPRING, TORSION	MUELLE, TORSIÓN
25	YH435000760	4	BOLT	PERNO
26	YH450000470	4	NUT, NYLOC	TUERCA, NYLOC

+ Denotes item is part of an assembly
++ Denotes item is part of a sub-assembly

+ Denota artículo forma parte de una asamblea
++ Denota artículo forma parte de un submontaje

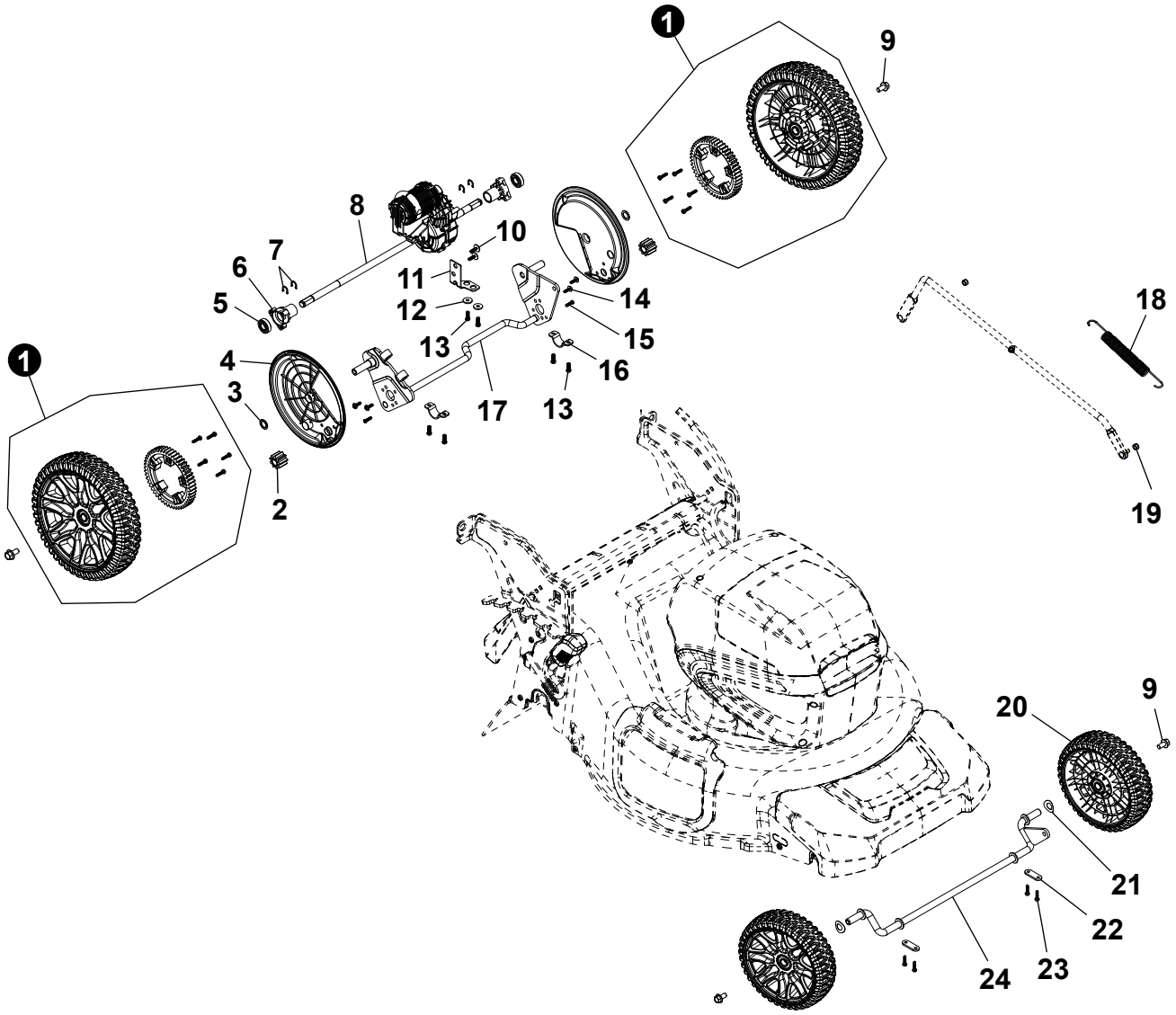

+ Denotes item is part of an assembly
++ Denotes item is part of a sub-assembly

+ Denota artículo forma parte de una asamblea
++ Denota artículo forma parte de un submontaje

NO.	PART NUMBER	QTY.	DESCRIPTION	DESCRIPCIÓN
1	YH478000190	2	WHEEL ASSY	CONJUNTO DE LA RUEDA
2	YH464000030	2	GEAR, PINION	ENGRANAJE, PIÑÓN
3	YH451000540	2	WASHER	ARANDELA
4	YH479002510	2	COVER, DUST	CUBIERTA, ANTIPOLVO
5	YH453000180	2	BEARING, BALL	RODAMIENTO, BOLAS
6	YH479002490	2	HOUSING, BEARING	CARCASA, RODAMIENTO
7	YH452000810	4	CIRCLIP	GRUPILLA
8	YH602000070	1	TRANSMISSION	TRANSMISIÓN
9	YH435000480	4	BOLT, WHEEL	PERNO, RUEDA
10	YH415000930	2	SCREW	TORNILLO
11	YH479002500	1	BRACKET	SOPORTE
12	YH451000530	2	WASHER	ARANDELA
13	YH415000940	2	SCREW	TORNILLO
14	YH415000960	4	SCREW	TORNILLO
15	YH415000970	2	SCREW	TORNILLO
16	YH479002520	2	BRACKET, AXLE RETAINER	SOPORTE, RETENCIÓN DEL EJE
17	YH478000200	1	AXLE, REAR	EJE, TRASERO
18	YH476000280	1	SPRING	RESORTE
19	YH450000460	2	NUT	TUERCA
20	YH478000210	2	WHEEL	RUEDA
21	YH451000550	2	WASHER	ARANDELA
22	YH479002590	2	BRACKET, AXLE RETAINER	SOPORTE, RETENCIÓN DEL EJE
23	YH415000950	4	SCREW	TORNILLO
24	YH478000220	1	AXLE, FRONT	EJE, DELANTERO

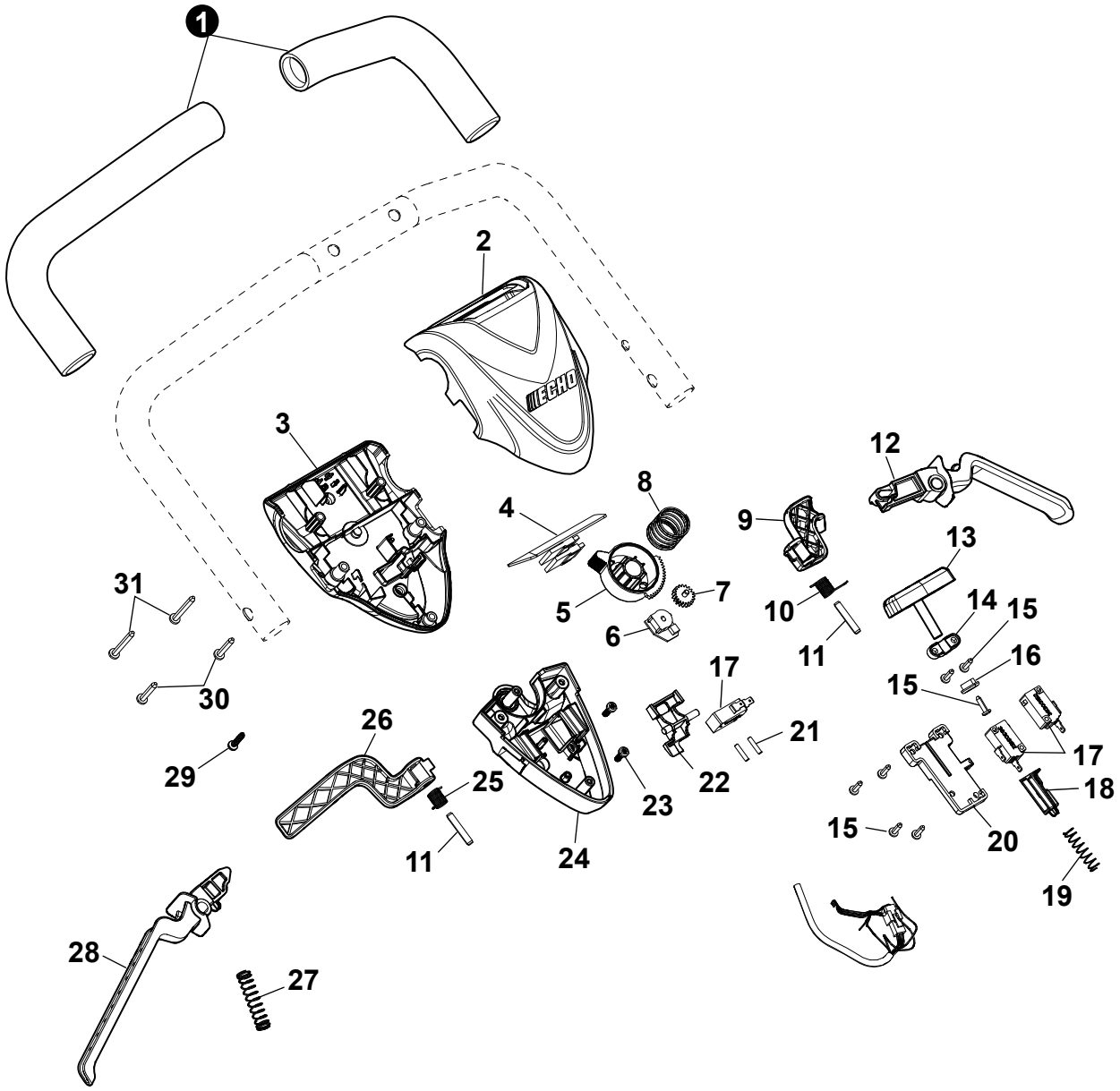

+ Denotes item is part of an assembly
++ Denotes item is part of a sub-assembly

+ Denota artículo forma parte de una asamblea
++ Denota artículo forma parte de un submontaje

Throttle Control
Control del Acelerador

NO.	PART NUMBER	QTY.	DESCRIPTION	DESCRIPCIÓN
1	YH466000590	2	GRIP, HANDLE	AGARRE, ASA
2	YH479002640	1	COVER, TOP SWITCHBOX	CUBIERTA, CAJA DE CONEXIONES SUPERIOR
3	YH479002650	1	COVER, LOWER SWITCHBOX	CUBIERTA, CAJA DE CONEXIONES INFERIOR
4	YH321000300	1	SWITCH, MEMBRANE	INTERRUPTOR, MEMBRANA
5	YH470001050	1	BUTTON	BOTÓN
6	YH314000060	1	POTENTIOMETER	POTENCIÓMETRO
7	YH464000040	1	GEAR, SPEED ADJUSTMENT	ENGRANAJE, AJUSTE DE VELOCIDAD
8	YH476000300	1	SPRING	RESORTE
9	YH470001090	1	TRIGGER, LEFT SPEED	GATILLO, VELOCIDAD IZQUIERDA
10	YH476000330	1	SPRING	RESORTE
11	YH471000130	2	PIN, LOCATING	PASADOR, UBICACIÓN
12	YH470001070	1	TRIGGER, LEFT	GATILLO, IZQUIERDO
13	YH470001040	1	BUTTON, SWITCH	BOTÓN, INTERRUPTOR
14	YH479002620	1	PLATE, RETAINING	PLACA, RETENCIÓN
15	YH415000910	7	SCREW	TORNILLO
16	YH468001780	1	CUSHION	ALMOHADILLA
17	YH321000310	3	SWITCH	INTERRUPTOR
18	YH468001790	1	PLUNGER	ÉMBOLO
19	YH476000290	1	SPRING	RESORTE
20	YH479002630	1	PLATE, RETAINING	PLACA, RETENCIÓN
21	YH471000120	2	SHAFT, PIN	EJE, PASADOR
22	YH479002670	1	PLATE, RETAINING	PLACA, RETENCIÓN
23	YH415000920	2	SCREW	TORNILLO
24	YH479002660	1	COVER, SPEED	CUBIERTA, VELOCIDAD
25	YH476000330	1	SPRING	RESORTE
26	YH470001080	1	TRIGGER, RIGHT SPEED	GATILLO, VELOCIDAD DERECHA
27	YH476000310	1	SPRING	RESORTE
28	YH470001060	1	TRIGGER, RIGHT	GATILLO, DERECHO
29	YH415001020	1	SCREW	TORNILLO
30	YH415001010	2	SCREW	TORNILLO
31	YH415001000	2	SCREW	TORNILLO

+ Denotes item is part of an assembly
++ Denotes item is part of a sub-assembly

+ Denota artículo forma parte de una asamblea
++ Denota artículo forma parte de un submontaje

+ Denotes item is part of an assembly
++ Denotes item is part of a sub-assembly

+ Denota artículo forma parte de una asamblea
++ Denota artículo forma parte de un submontaje

Labels
Etiquetas

NO.	PART NUMBER	QTY.	DESCRIPTION	DESCRIPCIÓN
1	YH653001230	1	LABEL, ADJUSTMENT	ETIQUETA,AJUSTE
2	YH653001720	1	LABEL, WARNING - VIETNAM	ETIQUETA, ADVERTENCIA\SERIE - VIETNAM
3	YH653001190	1	LABEL, LEFT DECK ECHO	LOGOTIPO DE LA MARCA, PLATAFORMA IZQUIERDA
4	YH653001660	1	LABEL, 21" STEEL DECK	LOGOTIPO,PLATAFORMA DE ACERO DE 21"
5	YH653001200	1	LABEL, RIGHT DECK ECHO	LOGOTIPO DE LA MARCA, CUBIERTA DERECHA
6	YH653001220	1	LABEL, SIDE WARNING	ETIQUETA,ADVERTENCIA LATERAL
7	YH653001180	2	LABEL, WARNING	ETIQUETA,ADVERTENCIA

Accessories
Accesorios

NO.	PART NUMBER	QTY.	DESCRIPTION	DESCRIPCIÓN
1	LC-56V2AAB	1	CHARGER, BATTERY STANDARD 56V	CARGADOR DE BATERÍA ESTÁNDAR DE 56V
2	LC-56V4AAB	1	CHARGER, BATTERY RAPID 56V	CARGADOR DE BATERÍA RÁPIDO 56V
3	LBP-56V125A	1	BATTERY, 56V LITHIUM-ION - 2.5Ah	BATERÍA DE IONES DE LITIO 56V - 2.5Ah
4	LBP-56V250A	1	BATTERY, 56V LITHIUM-ION - 5.0Ah	BATERÍA DE IONES DE LITIO 56V - 5.0Ah